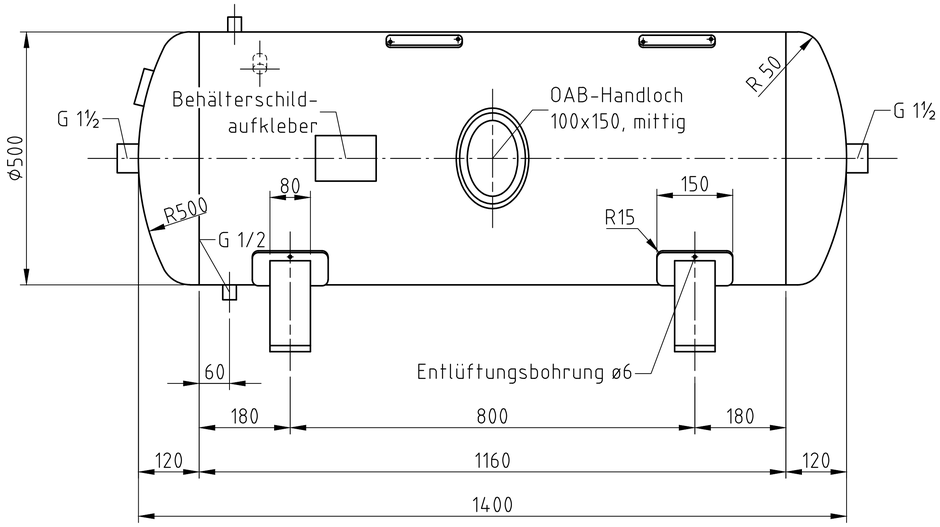

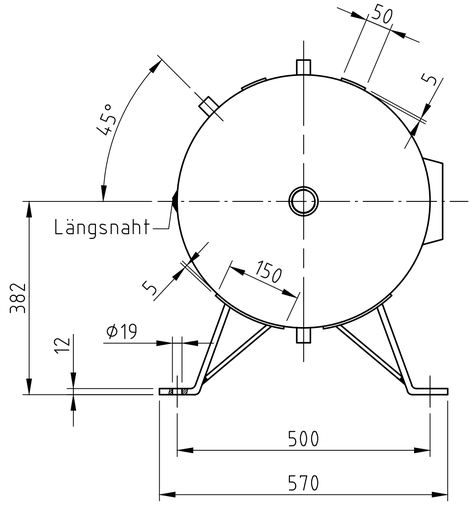

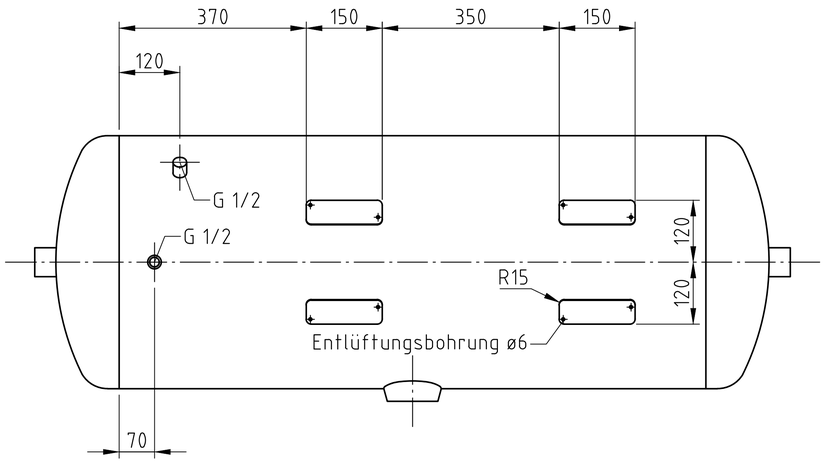

Muffeneinschweißung

Entlüftungs-u.Ablaßmuffe
innen bündig

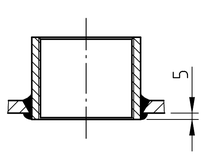

OAB 51 - Handlochverschluß 100/150
bauteilgeprüft

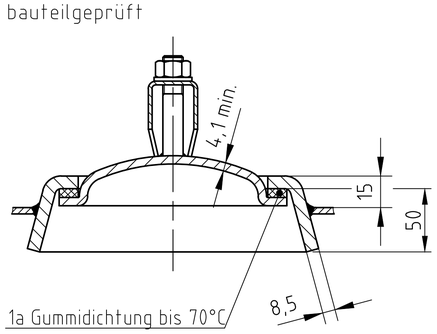

Nahtformen (wenn nicht anders auf Zeichnung angegeben):

Längsnaht | Muffen-/Stutzeneinschweißungen | Rundnähte

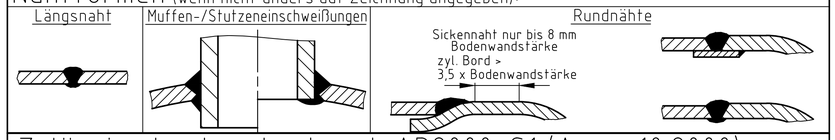

Zulässige Lastwechsel nach AD2000-S1 (Ausg. 10.2000) :

0 bar bis PS = 1000

20% von PS sind dauernd ertragbar

Betriebsdaten / Auslegungsdaten :

Volumen V (Liter)	:	250
zul. Betriebsüberdruck PS (bar)	:	11
Prüfüberdruck PT (bar)	:	15,73
min. Betriebstemperatur TS (°C)	:	-20
max. Betriebstemperatur TS (°C)	:	50
Fluid	:	Druckluft / Stickstoff (Fluidgruppe 2)
Aufstellungsort	:	im Gebäude / im Freien

Oberflächenbehandlung :

innen : roh
außen : grundiert (nach Kundenwunsch lackiert)

oder:

innen : feuerverzinkt
außen : feuerverzinkt

Blechtoleranzen : EN 10029, Klasse A (bei Angabe der Nenndicken)

Form- und Lagetoleranzen : EN ISO 13920, Form D

bei eingerahmten Maßen: EN ISO 13920, Form C

Herstellung und Prüfung :

GEMÄSS DGRL 2014 / 68 / EU - AD 2000

Konformitätsbewertung :

Fluidgruppe : 2
Diagramm : 2

Kategorie : III
Modul : H1

Maßstab :	1:12.5
Auftrags-Nr.:	-
Best.-Nr. :	-
Verwendbar für :	Standardbehälter
Gewicht :	ca.100 kg
Blatt :	1
v. Blatt :	1
Plotdatum:	16.03.2015
Datei :	ENG-010350

	Datum	Name
Bearb.	16.03.2015	CW
Gepr.	16.03.2015	SW

Schutzvermerk nach DIN 34 beachten

Benennung :

Druckbehälter liegend
250 l 11 bar

Zeichnungsnummer :
MB 030602-1.250

Revision

Zeichn.-Nr. der Prüfung des Entwurfs :
MB 030602-1

Änd.-Datum
-

Zeichnung darf nur über CAD geändert werden